CÁLCULO DE QUEDA DE TENSÃO

NS: 1120298834

NÚMERO (TRANSFORMADOR/ALIMENTADOR) 157748-3-75 / AETD 15

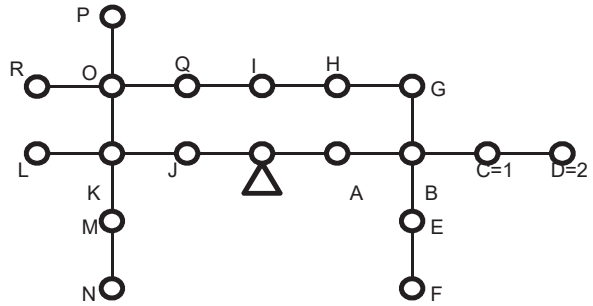

TRECHO			CARGA			CONDUTORES	QUEDA DE TENSÃO			CARGA NO PONTO
DESIGNAÇÃO		COMPRIMENTO	DISTRIBUÍDA NO TRECHO	ACUMULADA NO FIM DO TRECHO	TOTAL		UNITÁRIA	NO TRECHO	TOTAL	
A		B	CARGA	D	(C/2+D)B=E	F	G	ExG=H	I	
SECUNDÁRIA		100m	kVA	kVA	kVAx100m	Nº AWG	%	%	%	4,2
T	A	0,35		22,00	7,700	TRIF. CA 1/0	0,1480	1,140	1,140	2,4
A	B	0,36		19,60	7,056	TRIF. CA 1/0	0,1480	1,044	2,184	0,1
B	C	0,31		2,80	0,868	TRIF. CA 4	0,3370	0,293	2,476	2,7
C	D	0,39		0,10	0,039	3x1x70+70	0,1165	0,005	2,481	0,1
B	E	0,33		4,50	1,485	TRIF. CA 2	0,2210	0,328	2,512	4,1
E	F	0,29		0,40	0,116	TRIF. CA 2	0,2210	0,026	2,538	0,4
B	G	0,39		12,20	4,758	TRIF. CA 2	0,2210	1,052	3,235	4,3
G	H	0,36		7,90	2,844	3x1x35+70	0,2207	0,628	3,863	5,1
H	I	0,36		2,80	1,008	TRIF. CA 2	0,2210	0,223	4,086	2,8
T	J	0,36		21,50	7,740	TRIF. CA 1/0	0,1480	1,146	1,140	2,5
J	K	0,34		19,00	6,460	TRIF. CA 1/0	0,1480	0,956	2,096	0,9
K	L	0,31		1,40	0,434	TRIF. CA 2	0,2210	0,096	2,192	1,4
K	M	0,31		10,20	3,162	TRIF. CA 2	0,2210	0,699	2,794	9,6
M	N	0,31		0,60	0,186	TRIF. CA 2	0,2210	0,041	2,836	0,6
K	O	0,38		6,50	2,470	TRIF. CA 2	0,2210	0,546	2,642	2,1
O	P	0,38		2,80	1,064	TRIF. CA 2	0,2210	0,235	2,877	2,8
O	Q	0,34		1,60	0,544	TRIF. CA 2	0,2210	0,120	2,762	1,6
O	R	0,38		2,30	0,874	TRIF. CA 2	0,2210	0,193	2,835	2,3

PREPARADO POR:

DATA: 19/10/2018